クリンプカバー®
CPS-250U

RoHS指令対応品

特 長

■ 次の端子に使用できるクリンプカバーです。
- ポジティブロックEX端子　平型 250（タイコ エレクトロニクス ジャパン（合）社）
- PSコネクター・コンタクト　平型 250（日本圧着端子製造（株）社）

■ ロック解除部を押しながら引き抜くと、ロックが解除されタブより簡単にはずすことができます。

嵌合した状態

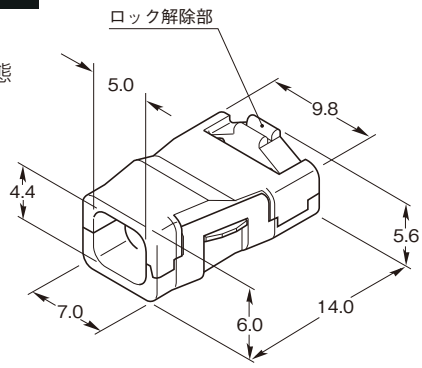

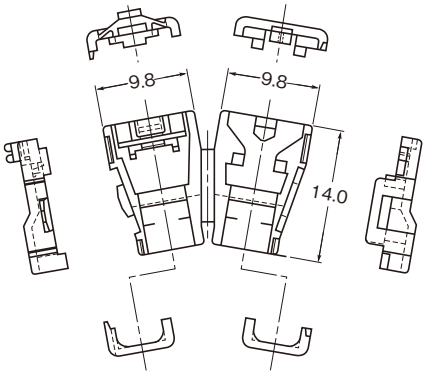

材 質 ナイロン66　UL94V-0　**標準色** 白

品　番	適用端子	寸　法（mm）		包装単位（個）
		適用電線	端子圧着部	
CPS-250U	平型 250	φ 3.9 以下	4.4 × 5.0 以下	500

クリンプカバー®
CPF-250U

RoHS指令対応品

特 長

■ 次の端子に使用できるクリンプカバーです。
- ポジティブロックEX端子　旗型 250（タイコ エレクトロニクス ジャパン（合）社）
- PSコネクター・コンタクト　旗型 250（日本圧着端子製造（株）社）

■ ロック解除部を押しながら引き抜くと、ロックが解 除されタブより簡単にはずすことができます。

嵌合した状態

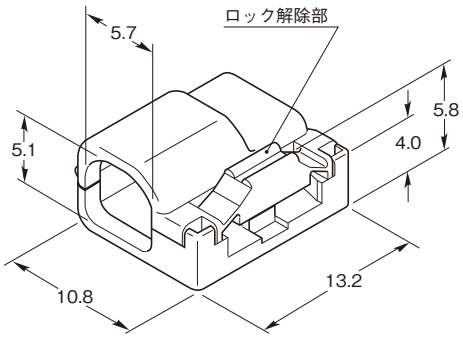

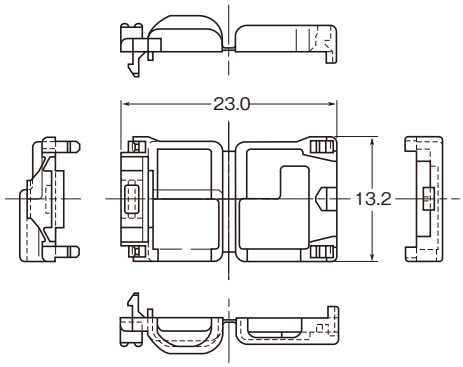

材 質 ナイロン66　UL94V-0　**標準色** 白

品　番	適用端子	寸　法（mm）		包装単位（個）
		適用電線	端子圧着部	
CPF-250U	旗型 250	φ 5.0 以下	5.2 × 6.8 以下	500